第７３回春季岐阜県高等学校野球大会　西濃地区予選

＊敗者復活トーナメント方式　全15試合　　2試合　①9:00　②11:30

○　決勝トーナメント　　3試合　①8:45　②11:15　③13:45

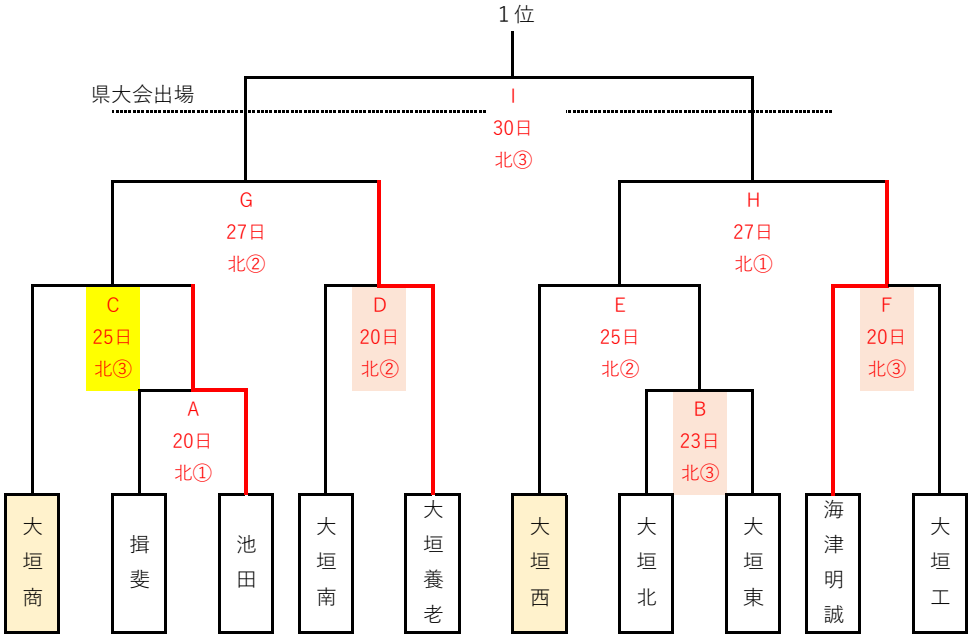

シード校：大垣商業・大垣西　　県大会出場決定：大垣日大

１・６へ抽選で入る　　4校が県大会出場

◎　敗者復活トーナメント

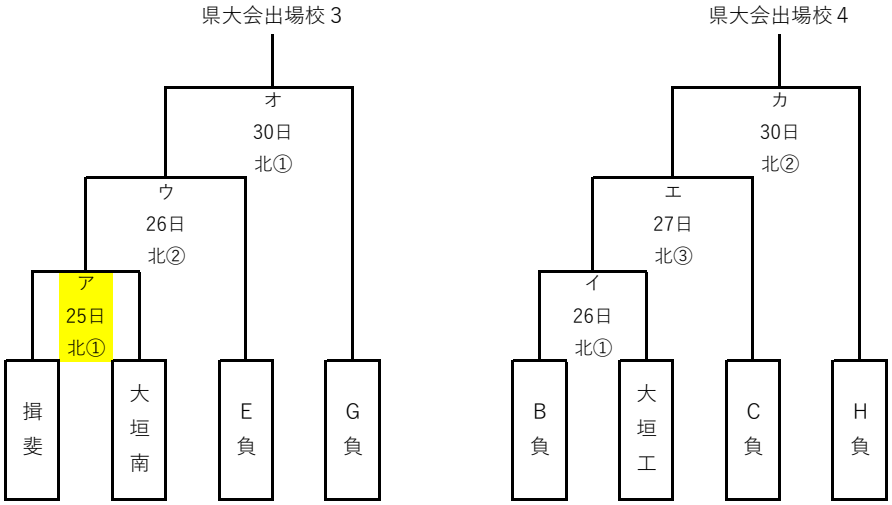

敗者復活トーナメント試合日程

日	曜日	会場①	対戦１	対戦２	対戦３	会場②	対戦１	対戦２	行事
20	金	北公園	A	D	F	浅中	×	×	春分の日
21	土	学校G	予備日			学校G	予備日		
22	日	学校G	予備日			学校G	予備日		
23	月	北公園	×	×	B	浅中	×	×	終業式
24	火	北公園	×	×		浅中	×	×	終業式
25	水	北公園	ア	E	C	浅中			
26	木	北公園	イ	ウ		浅中			
27	金	北公園	H	G	エ	浅中			
28	土	北公園	×	×		浅中	×	×	
29	日	北公園	×	×		浅中	×	×	
30	月	北公園	オ	カ	I	浅中			
31	火	北公園	予備日			浅中			
4月									
1	水		×	×			×	×	職員会議
2	木		予備日						
3	金		予備日						
4	土		予備日						
5	日								